

Front View

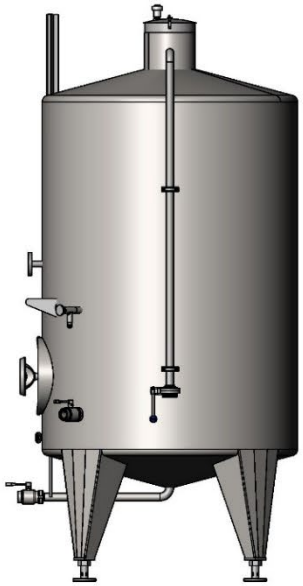

Right View



Izometric

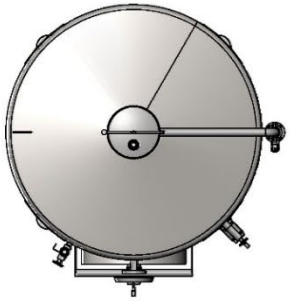

Top View

	Numele	Semnatura	Data		Cod Proiect	011026
Autor	Mindicanu D.		18.06.20			
Verificat	Balaban V					
Aprobat	Balaban V.					

Logo: MADENA engineering

Denumirea: Cisterna 1,5 tone

Material: AISI 304 2B

A3

Masa:

SCARA:1:20

Foaia 1 din 14

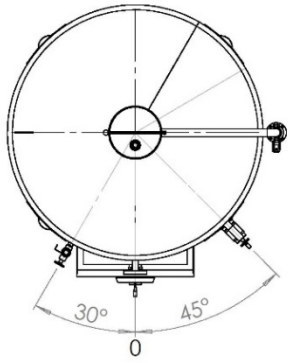

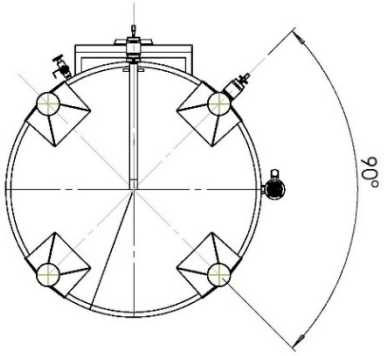

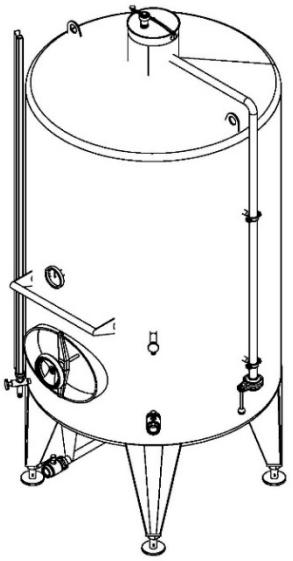

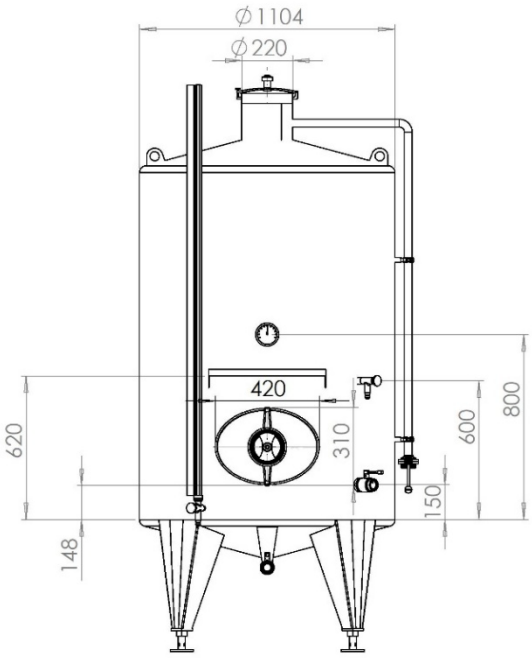

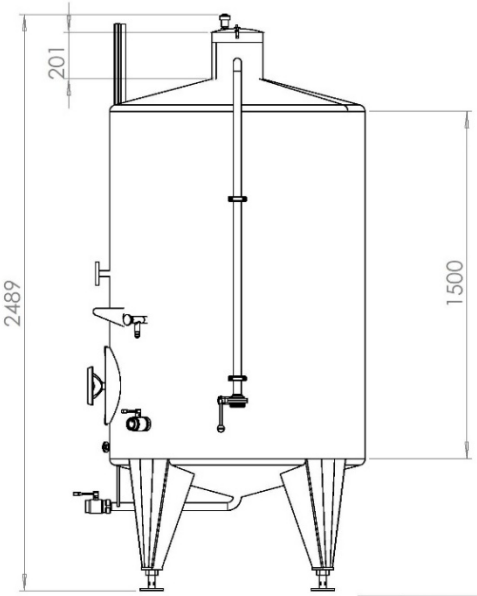

	Numele	Semnatura	Data		Cod Polect	011026
Autor	Mindicanu D.		18.06.20			
Verificat	Balaban V.					
Aprobat	Balaban V.					

Denumirea: Cisterna 1,5 tone

Logo: MADENA engineering

Material: AISI 304 2B

A3

Masa:

SCARA:1:20

Foaia 2 din 14